DATI TECNICI

RULLI VIBRANTI MONOTAMBURO

BW 213 D-5, BW 213 DH-5, BW 213 PDH-5

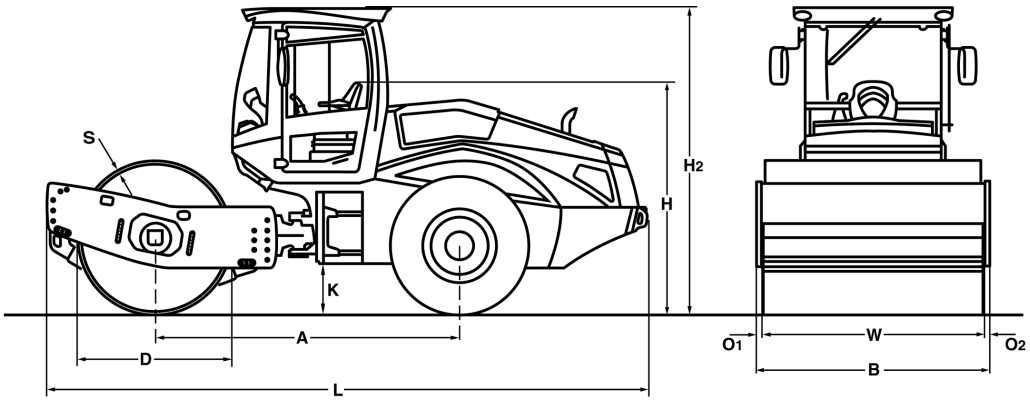

Dimensioni en mm

	A	B	D	H	H2	K	L	O1	O2	S	W
BW 213 D-5	2975	2270	1500	2250	2990	490	5870	70	70	30	2130
BW 213 DH-5	2975	2270	1500	2250	2990	490	5870	70	70	30	2130
BW 213 PDH-5	2975	2270	1480	2250	2990	490	5870	70	70	25	2130

Dimensioni di trasporto in m3	**Senza ROPS**	**Con ROPS**
BW 213 D-5	29,981	39,841
BW 213 DH-5	29,981	39,841
BW 213 PDH-5	29,981	39,841

Modello	**Produzione (m3/h)**			
	Materiale roccioso	**Ghiaia, Sabbia**	**Terreno misto**	**Limo, Argilla**
BW 213 D-5	470-940	300-600	240-480	120-240
BW 213 DH-5	530-1060	360-720	270-540	180-360
BW 213 PDH-5	530-1060	360-720	270-540	210-420

Modello	**Spessore strato compattato (m)**			
	Materiale roccioso	**Ghiaia, Sabbia**	**Terreno misto**	**Limo, Argilla**
BW 213 D-5	0,80	0,50	0,40	0,20
BW 213 DH-5	0,80	0,50	0,40	0,25
BW 213 PDH-5	0,90	0,60	0,50	0,30

Dati Tecnici		BOMAG BW 213 D-5	BOMAG BW 213 DH-5	BOMAG BW 213 PDH-5
Pesi				
Max. peso operativo	kg	14.800	15.800	14.870
Peso operativo CECE con cabinaROPS	kg	12.600	12.720	13.830
Carico assale tamburo CECE	kg	7.550	7.560	8.670
Carico assale ruote CECE	kg	5.050	5.160	5.160
Carico statico lineare CECE	kg/cm	35,4	35,5	
Dimensioni				
Larghezza di lavoro	mm	2.130	2.130	2.130
Raggio di sterzata interno	mm	3.680	3.680	3.680
Caratteristiche di guida				
Velocità (1)	km/h	0- 5,0		
Velocità (2)	km/h	0- 6,0		
Velocità (3)	km/h	0- 8,0		
Velocità (4)	km/h	0- 11,0		
Velocità di trasferimento	km/h		0- 12,0	0- 12,0
Max. pendenza sup.senza / con vibr.	%	45/43	60/57	62/60
Propulsione				
Marca		Deutz	Deutz	Deutz
Modello		TCD 3.6 L4	TCD 4.1	TCD 4.1
Normativa sui gas di scarico livello ...		Stage IV / TIER4f	Stage IV / TIER4f	Stage IV / TIER4f
Post trattamento dei gas di scarico ...		DOC+SCR	DOC+DPF+SCR	DOC+DPF+SCR
Raffreddamento		Liquido	Liquido	Liquido
Numero dei cilindri		4	4	4
Potenza ISO 3046	kW	95,0	115,0	115,0
Potenza SAE J 1995	hp	128,0	155,0	155,0
Velocità	min-1	2.000	2.100	2.100
Carburante		Gasolio	Gasolio	Gasolio
Impianto elettrico	V	12	12	12
Sistema di trasmissione		idrostatico	idrostatico	idrostatico
Tamburo motore		serie	serie	serie
Tamburi e pneumatici				
Numero dei piedi di montone				150
Superficie di contatto di un piede	cm2			137
Altezza dei piedi di montone	mm			100
Sezione dei pneumatici		23.1-26 12PR	23.1-26 12PR	23.1-26 12PR
Freni				
Freno di servizio		idrostatico	idrostatico	idrostatico
Freno di parcheggio		idrostatico	idrostatico	idrostatico
Sterzo				
Tipo di sterzo		Giunto oscillante	Giunto oscillante	Giunto oscillante
Metodo di sterzatura		idrostatico	idrostatico	idrostatico
Angolo di sterzata / di oscillazione	grad	35/12	35/12	35/12
Sistema eccentrico				
Tipo di trasmissione		idrostatico	idrostatico	idrostatico
Frequenza	Hz	30/34	30/34	30/34
Ampiezza	mm	2,10/1,10	2,10/1,10	1,70/0,90
Forza centrifuga	kN	285/196	285/196	285/194
Forza centrifuga	t	29,1/20,0	29,1/20,0	29,1/19,8
Capacità				
Carburante	l	220,0	220,0	220,0

Suscettibile di modifiche tecniche. Le macchine possono essere ritratte con gli accessori montati.

Equipaggiamento standard

- ☑ BOMAG ECOMODE
- ☑ Indicazioni di avvertimento, informazione e funzionamento nel LCD
- ☑ Isolamento acustico
- ☑ Trasmissione idrostatica per traslazione e vibrazioni
- ☑ Sterzo idrostatico articolato
- ☑ Bloccaggio articolazione
- ☑ Assale post. con freni a doppia molla
- ☑ Bloccaggio del differenziale No-Spin
- ☑ Clacson
- ☑ Leva singola comando traslazione e vibrazione
- ☑ Sedile scorrevole regolabile in altezza con bracciolo
- ☑ 2 Raschiatori
- ☑ Pulsante d'emergenza
- ☑ Allarme retromarcia
- ☑ Luci di lavoro Ant./ post.
- ☑ Sistema pompe doppie per trazione (DH/PDH)
- ☑ Pneumatici per trattori (PD)
- ☑ Modo di carico
- ☑ finestra scorrevole
- ☑ Interruttore delle batterie

Equipaggiamento opzionale

- ☐ * Cabina ROPS/FOPS e cintura di sicurezza
  - finestra scorrevole
- ☐ ROPS/FOPS con cintura di sicurezza
- ☐ Condizionatore
- ☐ Telecamera per retromarcia
- ☐ ECONOMIZER
- ☐ TERRAMETER
- ☐ BOMAG ECOSTOP
- ☐ BOMAG TELEMATIC POWER
- ☐ Kit piedi di montone (D/DH)
- ☐ Radio (Bluetooth)
- ☐ Luci secondo la normativa tedesca
- ☐ BCM 05 Sistema di documentazione
- ☐ Verniciatura speciale
- ☐ Lampeggiante
- ☐ Riscaldamento cabina preavviamento
- ☐ Olio idraulico ecologico
- ☐ Pacchetto comfort: Sedile regolabile e piantone dello sterzo regolabile
- ☐ Interfaccia dati metrologici e di macchina per fornitori terzi
- ☐ Lama dozer (DH/PDH)
- ☐ LED Fari di lavoro (Cabina)
- ☐ Cicalino retromarcia con suono a banda larga

* di serie con conformitá CE

BOMAG
Hellerwald
D-56154 Boppard
Postfach 5162
D-56149 Boppard
Tel. (0)6742 - 1000
Fax (0)6742 - 3090

BOMAG
FAYAT GROUP